Технічний паспорт

Конусний кабельний сальник, PG-нарізь, розрізне кільце, нікельоване
Артикули: 2082527

Кабельний сальник із шестигранним проміжним штуцером форми C4 відповідно до DIN 46320 зі з'єднувальною PG-наріззю відповідно до DIN 40430.
Сталеве стопорне кільце, гальванічне оцинкування та прозоре пасивування.
Ущільнювальне кільце з NR/SBR.
Ступінь захисту: з ущільнювальним кільцем з'єднувальної нарізі IP65, без ущільнювального кільця з'єднувальної нарізі IP54.
З розрізним кільцем.
*Ціни згідно з DEL-записом.

CE UKCA IP 54 IP 65 Pg

CuZn 37 латунь

N нікельований

Основні дані

Артикули	2082527
Тип	162 MS PG13.5
Позначення 1	Кабельний ввід
Позначення 2	PG
Виробник	OBO
Розмір	PG13,5
Матеріал	Латунь
Покриття Стандарт поверхні	нікельовано
Мінімальна одиниця продажу VK	50
Одиниця вимірювання	Шт.
Маса	2,63 kg
Одиниця ваги	кг/% пара
Вуглецевий слід CO2 (GWP) від колиски до воріт	0,0991 кг CO2e / 1 Шт.

Технічний паспорт

Конусний кабельний сальник, PG-нарізь, розрізне кільце, нікельоване
Артикули: 2082527

Розміри

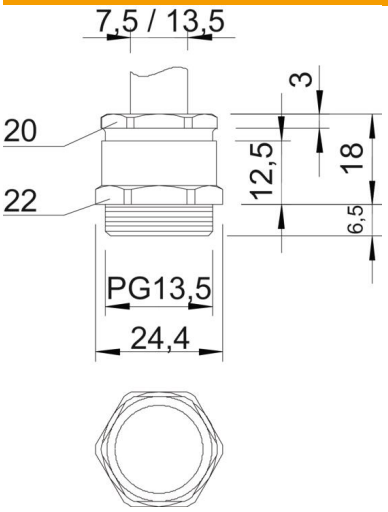

Розмір e	24,4 mm
Розмір L	18 mm
Розмір L, макс.	18 mm
Розмір L1	6,5 mm
Розмір L2	12,5 mm
Розмір L3	3 mm

Технічні характеристики

Тип ущільнювача	ущільнювальне кільце з можливістю вирізання
Із захистом від згинання	ні
Макс. поверхня ущільнення D	13,5 mm
Мін. поверхня ущільнення D	7,5 mm
захищений від вибуху	ні
Ввід плаского кабелю	ні
Для вибухонебезпечних зон	без
Різьба	Pg 13,5
Тип різьби	PG
Довжина наріззі	6,5 mm
Посилений скловолокном	ні
Не містить галогенів	ні
Універсальний ущільнювач	ні
З контргайкою	ні
Ударовідпорний	ні
Ключова ширина 1	22 mm
Ключова ширина 2	20 mm
Рівень захисту	IP54
Здатність до зменшення розтягувального зусилля	ні