Технічний паспорт

Скоба однолапкова 604

Артикули: 1003194

Скоба кріплення для кабелів і труб.

* Розміри 3 і 4 не підходять для пневматичного пістолету
* Розміри 3 і 21 не підходять для будівельно-монтажного пістолету

St	Сталь
G	гальванічно оцинкований

Основні дані

Артикули	1003194
Тип	604 19 G
Позначення 1	Скоба
Позначення 2	однолапкова
Виробник	OBO
Розмір	19mm
Матеріал	Сталь
Покриття	гальванічно оцинкований
Стандарт поверхні	EN ISO 19598 / EN ISO 4042
Мінімальна одиниця продажу VK	100
Одиниця вимірювання	Шт.
Маса	0,411 kg
Одиниця ваги	кг/% пара
Вуглецевий слід CO2 (GWP) від колиски до воріт	0,0104 кг CO2e / 1 Шт.

Технічний паспорт

Скоба однолапкова 604

Артикули: 1003194

Розміри

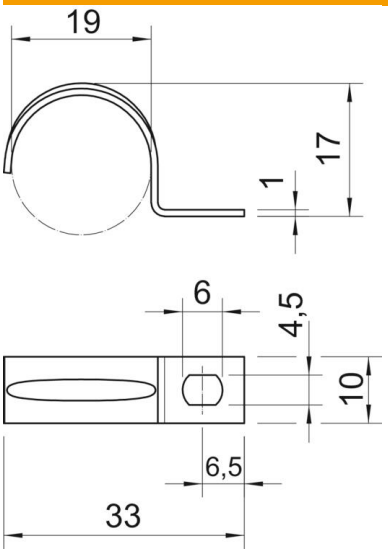

Довжина	33 mm
Ширина	10 mm
Висота	17 mm
Розмір A	6,5 mm
Розмір b	10 mm
Розмір D	19 mm
Розмір d	4,5 mm
Розмір e	6 mm
Розмір H	17 mm
Розмір L	33 mm
Розмір t	1 mm

Технічні характеристики

Відстань до стіни	ні
Кількість кабелів/труб	1
Конструкція	однолапковий
Вид кріплення	Отвір для болта
для діаметру	19
Підходить для зони протипожежного захисту	ні
Не містить галогенів	так
Пластикове покриття	ні
Розмір отвору	4,5 x 6 mm
Товщина матеріалу	1 mm
Номінальний діаметр	19 mm
Стійкий до УФ-випромінювання	так