Технічний паспорт

Хомут уземлювання, тип 950

Артикули: 5050057

- Для труб Ø 1/4-2 дюймів
- Підключення: провідники до 35 мм² або круглі провідники до Ø 6 мм
- З вбудованою притискною пластиною, з 2 гвинтами M6 x 16 і 1 шестигранним гвинтом M6 x 16 з гальванічно-цинкованої сталі, хомут з лиття цинкового сплаву під тиском

Zn	Лиття з оцинкованого сплаву під тиском
G	гальванічно оцинкований

Основні дані

Артикули	5050057
Позначення 1	Хомут уземлювання
Позначення 2	для круглого провідника
Виробник	OBO
Розмір	3/8"
Матеріал	Литі деталі з цинкового сплаву
Покриття	гальванічно оцинкований
Стандарт поверхні	EN ISO 19598 / EN ISO 4042
Мінімальна одиниця продажу VK	10
Одиниця вимірювання	Шт.
Маса	6,02 kg
Одиниця ваги	кг/% пара

Технічний паспорт

Хомут уземлювання, тип 950

Артикули: 5050057

Розміри

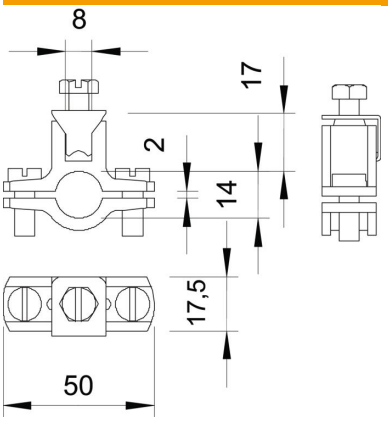

Розмір A	50 mm
Розмір D	17,5 mm
Розмір X	2 mm

Технічні характеристики

Кількість провідників	1
Макс. поперечний переріз приєднувального кабелю	35 mm²
Мін. поперечний переріз приєднувального кабелю	0 mm²
Діапазон затискування D	3/8
Макс. діапазон затискування D	17,5 mm
Мін. діапазон затискування D	15,5 mm