Технічний паспорт

Дистанційна скоба з різьбою M6 732 A2

Артикули: 1362632

Дистанційна скоба для монтажу труб і кабелів на стіні, стелі та підлозі. Із самостопорною верхньою частиною. Кріплення за допомогою виступу із внутрішньою різьбою. При розмірі скоби 20 з покриттям G і FT підходять для монтажу за допомогою пристрою для забивання цвяхів або закручування болтів.

-

E30 E60 E90

A2 Нержавіюча сталь 1.4301

Основні дані

Артикули	1362632
Тип	ASG 732 14 A2
Позначення 1	Дистаційна скоба
Позначення 2	з різьбою M6
Виробник	OBO
Розмір	12-14mm
Матеріал	Нержавіюча сталь 1.4301
Мінімальна одиниця продажу VK	25
Одиниця вимірювання	Шт.
Маса	1,859 kg
Одиниця ваги	кг/% пара
Вуглецевий слід CO2 (GWP) від колиски до воріт	0,1725 кг CO2e / 1 Шт.

Технічний паспорт

Дистанційна скоба з різьбою M6 732 A2

Артикули: 1362632

Розміри

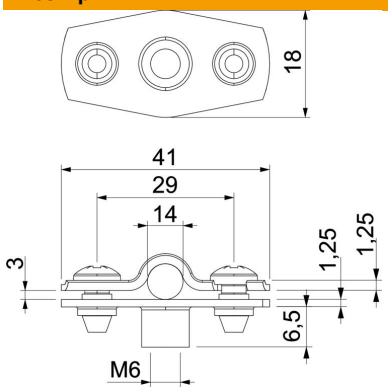

Розмір A	41 mm
Розмір B	29 mm
Розмір b	18 mm
Розмір D	14 mm
Розмір d, макс.	14 mm
Розмір d, мін.	12 mm
Розмір H1	12 mm
Розмір t1 (мм)	1,25
Розмір t2 (мм)	1,25
Розмір x	3 mm

Технічні характеристики

Відстань до стіни	так
Кількість кабелів/труб	1
Конструкція	закритий
Збереження функцій	так
для діаметру	12 - 14
Не містить галогенів	так
Пластикове покриття	ні
Товщина матеріалу	1,25 mm
Макс. діапазон затискування D	14 mm
Мін. діапазон затискування D	12 mm
Стійкий до УФ-випромінювання	так