Технічний паспорт

Дистанційна скоба 732 G

Артикули: 1362432

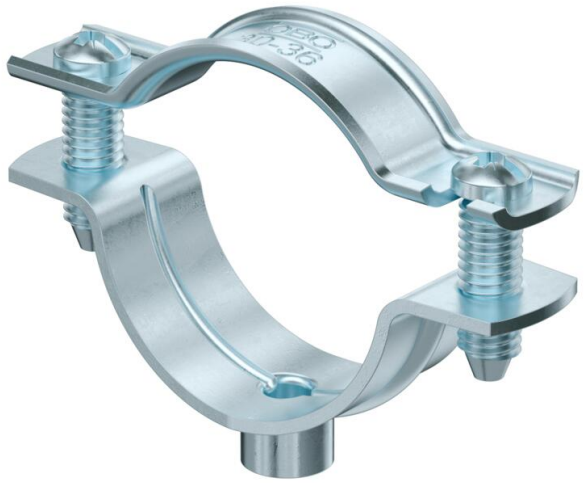

Дистанційна скоба для монтажу труб і кабелів на стіні, стелі та підлозі. Із самостопорною верхньою частиною. Кріплення за допомогою виступу із внутрішньою різьбою.
Схвалено для підтримки функцій відповідно до DIN 4102, частина 12, класи підтримки функцій від E 30 до E 90.

E30 E60 E90

St	Сталь
G	гальванічно оцинкований

Основні дані

Артикули	1362432
Позначення 1	Дистаційна скоба
Позначення 2	з різьбою M6
Виробник	OBO
Розмір	30-36mm
Матеріал	Сталь
Покриття	гальванічно оцинкований
Стандарт поверхні	EN ISO 19598 / EN ISO 4042
Мінімальна одиниця продажу VK	20
Одиниця вимірювання	Шт.
Маса	3,664 kg
Одиниця ваги	кг/% пара
Вуглецевий слід CO (GWP) від колиски до воріт	0,104 кг COe / 1 Шт.

Технічний паспорт

Дистанційна скоба 732 G

Артикули: 1362432

Розміри

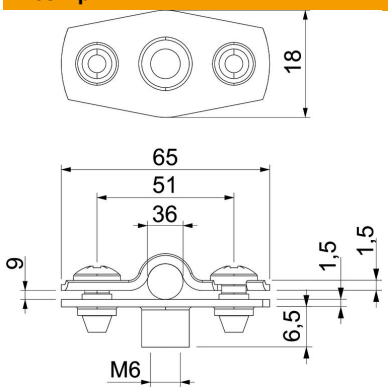

Розмір A	65 mm
Розмір B	51 mm
Розмір b	18 mm
Розмір D	36 mm
Розмір d, макс.	36 mm
Розмір d, мін.	30 mm
Розмір H1	6,5 mm
Розмір t1 (мм)	1,5
Розмір t2 (мм)	1,5
Розмір x	9 mm

Технічні характеристики

Відстань до стіни	так
Кількість кабелів/труб	1
Конструкція	закритий
Вид кріплення	Різьбове з'єднання
для діаметру	30 - 36
Підходить для зони протипожежного захисту	так
Не містить галогенів	так
Пластикове покриття	ні
Товщина матеріалу	1,5 mm
Макс. діапазон затискування D	36 mm
Мін. діапазон затискування D	30 mm
Стійкий до УФ-випромінювання	так