# Технічний паспорт

## Дистанційна скоба 732 G

## Артикули: 1362436

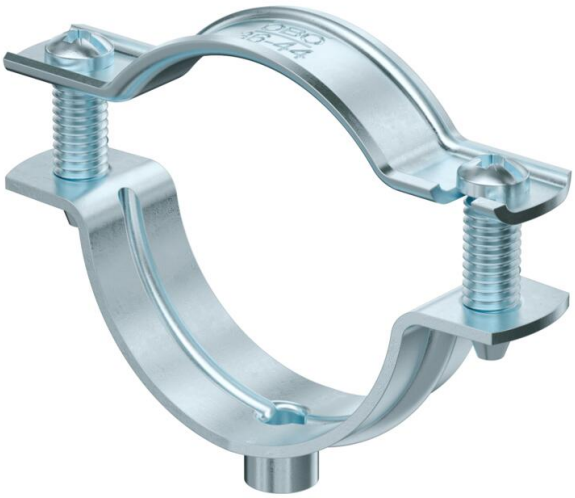

Дистанційна скоба для монтажу труб і кабелів на стіні, стелі та підлозі. Із самостопорною верхньою частиною. Кріплення за допомогою виступу із внутрішньою різьбою.
Схвалено для підтримки функцій відповідно до DIN 4102, частина 12, класи підтримки функцій від E 30 до E 90.

E30 E60 E90

St Сталь

G гальванічно оцинкований

### Основні дані

| | |
|---|---|
| Артикули | 1362436 |
| Позначення 1 | Дистаційна скоба |
| Позначення 2 | з різьбою M6 |
| Виробник | OBO |
| Розмір | 36-44mm |
| Матеріал | Сталь |
| Покриття | гальванічно оцинкований |
| Стандарт поверхні | EN ISO 19598 / EN ISO 4042 |
| Мінімальна одиниця продажу VK | 20 |
| Одиниця вимірювання | Шт. |
| Маса | 4,002 kg |
| Одиниця ваги | кг/% пара |
| Вуглецевий слід CO (GWP) від колиски до воріт | 0,1179 кг COe / 1 Шт. |

# Технічний паспорт

## Дистанційна скоба 732 G

## Артикули: 1362436

### Розміри

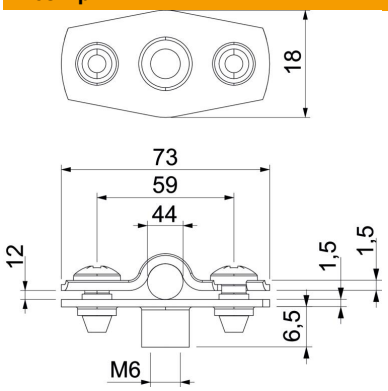


| | |
|---|---|
| Розмір A | 73 mm |
| Розмір B | 59 mm |
| Розмір b | 18 mm |
| Розмір D | 44 mm |
| Розмір d, макс. | 44 mm |
| Розмір d, мін. | 36 mm |
| Розмір H1 | 6,5 mm |
| Розмір t1 (мм) | 1,5 |
| Розмір t2 (мм) | 1,5 |
| Розмір x | 12 mm |

### Технічні характеристики

| | |
|---|---|
| Відстань до стіни | так |
| Кількість кабелів/труб | 1 |
| Конструкція | закритий |
| Вид кріплення | Різьбове з'єднання |
| для діаметру | 36 - 44 |
| Підходить для зони протипожежного захисту | так |
| Не містить галогенів | так |
| Пластикове покриття | ні |
| Товщина матеріалу | 1,5 mm |
| Макс. діапазон затискування D | 44 mm |
| Мін. діапазон затискування D | 36 mm |
| Стійкий до УФ-випромінювання | так |