Технічний паспорт

Дистанційна скоба зі шліцом 733 ALU

Артикули: 1362804

Дистанційна скоба зі шліцом, для монтажу труб і кабелів на стіні, стелі та підлозі. Із самостопорною верхньою частиною. Кріплення через поздовжній отвір. Скоби розміром понад 20 підходять для монтажу цвяховим або болтовим пістолетом.

Допускається для систем збереження функціонування згідно з DIN 4102, част. 12, класи підтримки функцій від E 30 до E 90 (крім ALU).

Alu алюміній

Основні дані

Артикули	1362804
Тип	ASL 733 10 ALU
Позначення 1	Дистаційна скоба
Позначення 2	з кріпильною площадкою
Виробник	OBO
Розмір	8-10mm
Матеріал	Алюміній
Мінімальна одиниця продажу VK	25
Одиниця вимірювання	Шт.
Маса	0,917 kg
Одиниця ваги	кг/% пара
Вуглецевий слід CO2 (GWP) від колиски до воріт	0,1355 кг CO2e / 1 Шт.

Технічний паспорт

Дистанційна скоба зі шліцом 733 ALU

Артикули: 1362804

Розміри

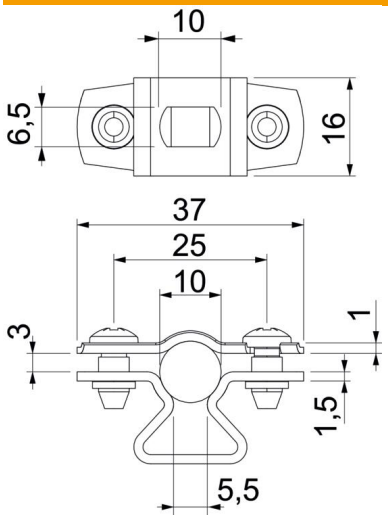

Розмір A	37 mm
Розмір B	25 mm
Розмір b	16 mm
Розмір D	10 mm
Розмір d, макс.	10 mm
Розмір d, мін.	8 mm
Розмір L	10 mm
Розмір s	5,5 mm
Розмір t1 (мм)	1
Розмір t2 (мм)	1,5
Розмір x	3 mm

Технічні характеристики

Відстань до стіни	так
Кількість кабелів/труб	1
Конструкція	закритий
Вид кріплення	Отвір для болта
для діаметру	8 - 10
Не містить галогенів	так
Пластикове покриття	ні
Товщина матеріалу	1,5 mm
Макс. діапазон затискування D	10 mm
Мін. діапазон затискування D	8 mm
Стійкий до УФ-випромінювання	так