Технічний паспорт

Дистанційна скоба зі шліцом 733 A2

Артикули: 1362980

Дистанційна скоба для монтажу труб і кабелів на стіні, стелі та підлозі. Із самостопорною верхньою частиною. Кріплення через поздовжній отвір. Схвалено для підтримки функцій відповідно до DIN 4102, частина 12, класи підтримки функцій від E 30 до E 90.

E30 E60 E90

A2 Нержавіюча сталь 1.4301

Основні дані

Артикули	1362980
Тип	ASL 733 14 A2
Позначення 1	Дистаційна скоба
Позначення 2	з кріпильною площадкою
Виробник	OBO
Розмір	12-14mm
Матеріал	Нержавіюча сталь 1.4301
Мінімальна одиниця продажу VK	25
Одиниця вимірювання	Шт.
Маса	1,946 kg
Одиниця ваги	кг/% пара
Вуглецевий слід CO2 (GWP) від колиски до воріт	0,1598 кг CO2e / 1 Шт.

Технічний паспорт

Дистанційна скоба зі шліцом 733 A2

Артикули: 1362980

Розміри

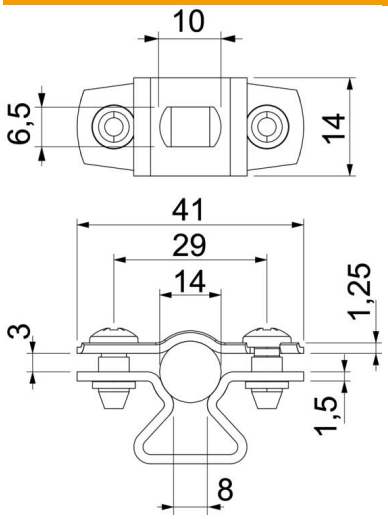

Розмір A	41 mm
Розмір B	29 mm
Розмір b	14 mm
Розмір d, макс.	14 mm
Розмір d, мін.	12 mm
Розмір L	10 mm
Розмір s	8 mm
Розмір t1 (мм)	1,25
Розмір t2 (мм)	1,5
Розмір x	3 mm

Технічні характеристики

Відстань до стіни	так
Кількість кабелів/труб	1
Конструкція	закритий
Збереження функцій	так
для діаметру	12 - 14
Не містить галогенів	так
Пластикове покриття	ні
Товщина матеріалу	1,5 mm
Макс. діапазон затискування D	14 mm
Мін. діапазон затискування D	12 mm
Стійкий до УФ-випромінювання	так