Технічний паспорт

Дистанційна скоба 733 G

Артикули: 1362762

Дистанційна скоба для монтажу труб і кабелів на стіні, стелі та підлозі. Із самостопорною верхньою частиною. Кріплення через поздовжній отвір. Схвалено для підтримки функцій відповідно до DIN 4102, частина 12, класи підтримки функцій від E 30 до E 90.

E30 E60 E90

St Сталь

G гальванічно оцинкований

Основні дані

Артикули	1362762
Тип	ASL 733 17 G
Позначення 1	Дистаційна скоба
Позначення 2	з кріпильною площадкою
Виробник	OBO
Розмір	14-17mm
Матеріал	Сталь
Покриття	гальванічно оцинкований
Стандарт поверхні	EN ISO 19598 / EN ISO 4042
Мінімальна одиниця продажу VK	25
Одиниця вимірювання	Шт.
Маса	2,099 kg
Одиниця ваги	кг/% пара
Вуглецевий слід CO (GWP) від колиски до воріт	0,0645 кг COe / 1 Шт.

Технічний паспорт

Дистанційна скоба 733 G

Артикули: 1362762

Розміри

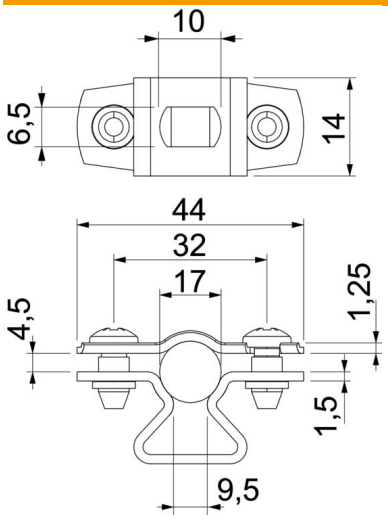

Розмір A	44 mm
Розмір B	32 mm
Розмір b	14 mm
Розмір D	17 mm
Розмір d, макс.	17 mm
Розмір d, мін.	14 mm
Розмір L	10 mm
Розмір s	9,5 mm
Розмір t1 (мм)	1,25
Розмір t2 (мм)	1,5
Розмір x	4,5 mm

Технічні характеристики

Відстань до стіни	так
Кількість кабелів/труб	1
Конструкція	закритий
Вид кріплення	Отвір для болта
для діаметру	14 - 17
Підходить для зони протипожежного захисту	ні
Не містить галогенів	так
Пластикове покриття	ні
Товщина матеріалу	1,5 mm
Макс. діапазон затискування D	17 mm
Мін. діапазон затискування D	14 mm
Стійкий до УФ-випромінювання	так