Технічний паспорт

Дистанційна скоба 733 A4

Артикули: 1362930

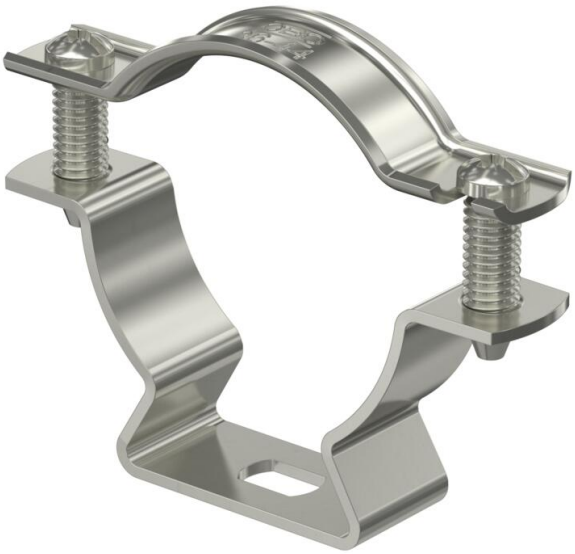

Дистанційна скоба для монтажу труб і кабелів на стіні, стелі та підлозі. Із самостопорною верхньою частиною. Кріплення через поздовжній отвір. Схвалено для підтримки функцій відповідно до DIN 4102, частина 12, класи підтримки функцій від E 30 до E 90.

E30 E60 E90

A4 Сталь, нержавіюча 1,4571

Основні дані

Артикули	1362930
Тип	ASL 733 44 A4
Позначення 1	Дистаційна скоба
Позначення 2	з кріпильною площадкою
Виробник	OBO
Розмір	36-44mm
Матеріал	Сталь, нержавіюча 1,4571
Мінімальна одиниця продажу VK	20
Одиниця вимірювання	Шт.
Маса	4,23 kg
Одиниця ваги	кг/% пара
Вуглецевий слід CO2 (GWP) від колиски до воріт	0,2886 кг CO2e / 1 Шт.

Технічний паспорт

Дистанційна скоба 733 A4

Артикули: 1362930

Розміри

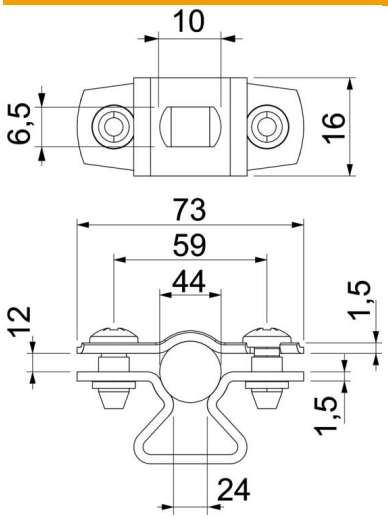

Розмір A	73 mm
Розмір B	59 mm
Розмір b	16 mm
Розмір D	44 mm
Розмір d, макс.	44 mm
Розмір d, мін.	36 mm
Розмір L	10 mm
Розмір s	24 mm
Розмір t1 (мм)	1,5
Розмір t2 (мм)	1,5
Розмір x	12 mm

Технічні характеристики

Відстань до стіни	так
Кількість кабелів/труб	1
Конструкція	закритий
Вид кріплення	Отвір для болта
Збереження функцій	так
для діаметру	36 - 44
Не містить галогенів	так
Пластикове покриття	ні
Товщина матеріалу	1,5 mm
Макс. діапазон затискування D	44 mm
Мін. діапазон затискування D	36 mm
Стійкий до УФ-випромінювання	так