Технічний паспорт

Настінний кронштейн AW 80

Артикули: 6417795

Важка полка для стіни з привареною траверсою.
При кріпленні кабельних лотків та кабельростра за допомогою болтів з напівприхованою голівкою розміром M6, будь ласка, окремо замовляйте шайбу великого діаметру (отвори в полці 9 x ...).

St Сталь

FT гарячецинкований

Основні дані

Артикули	6417795
Тип	AW 80 41 FT
Позначення 1	Настінний кронштейн
Позначення 2	зі звареною траверсою
Виробник	OBO
Розмір	B410mm
Колір	ржаво-червоний
Матеріал	Сталь
Покриття	гарячецинкований
Стандарт поверхні	DIN EN ISO 1461
Мінімальна одиниця продажу VK	1
Одиниця вимірювання	Шт.
Маса	213 kg
Одиниця ваги	кг/% пара
Вуглецевий слід CO2 (GWP) від колиски до воріт	5,0975 кг CO2e / 1 Шт.

Технічний паспорт

Настінний кронштейн AW 80

Артикули: 6417795

Розміри

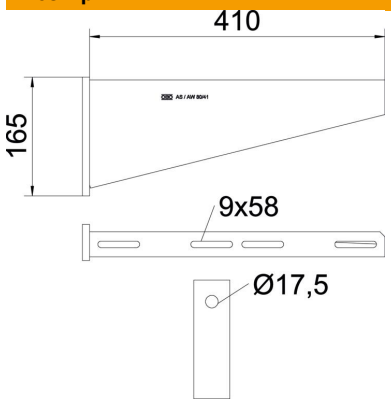

Довжина	50 mm
Ширина	410 mm
Висота	165 mm
Розмір A	50 mm
Розмір B	410 mm
Розмір H	165 mm

Технічні характеристики

Конструкція	Настінний кронштейн
F у kN	8 kN
Збереження функцій	ні
Діаметр отвору	17,5 mm
Нержавіюча сталь, протравлена	ні
макс. діапазон кута	90 mm
мін. діапазон кута	90 mm

Навантаження

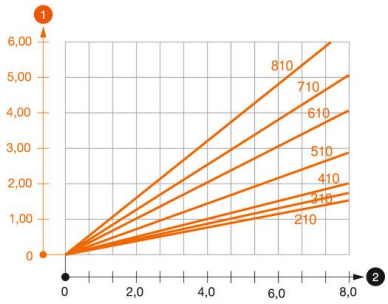

Діаграма навантаження полки тип AW 80

1. Вигин верхівки кронштейну при допустимому навантаженні на кронштейн.
2. Дозволене навантаження на полку у кН без ваги людини

— Крива навантаження на кроштейн довжиною в мм

Коефіцієнт навантаження на дюбель для кронштейну AW 80

Кріплення на стіні							
	Максимальне навантаження [кН]						
	Ширина кронштейна [мм]						
Тип дюбеля	210	310	410	510	610	710	810
BZ3 16x135/0-35	7,31	7,66	6,87	6,38	5,90	5,17	4,69
SZ-B 18/0x142	7,4	7,6	7	7	6,6	5,5	5,4
#	* Значення при ширині лотка 600						

Max. total load F = cable weight + cable tray + bracket. The load capacity values increase considerably when used in uncracked concrete. The values given are based on concrete of strength class C20/25. Observe the installation conditions of the DIBt approval (anchors).