Технічний паспорт

Пристрій високочутливого захисту FC-TAE для телефонних систем і кінцевих пристроїв
Артикули: 5092824

Комбінований захист від перенапруг, тип 3 відповідно до EN 61643-11, для телефонних систем TAE (телефон, перед яким знаходиться NTBA/DSL розгалужувач).

- Адаптер
- Відокремлювання й індикація працездатності
- Підвищений захист від контакту
- У комплекті 0,5 приєднувального кабелю TAE/RJ11
- Максимальна робоча напруга TAE 200 В ПС/1,5 А (25 °C)
- Гранична частота: тип 4 МГц/VDSL до 46 Мбіт/с

Вказівка: технічні дані, наведені в таблиці нижче, стосуються енергопостачання.

Type 3 | LPZ 2→3 | Analog TK

Основні дані

Артикули	5092824
Позначення 1	Пристрій тонкого захисту
Позначення 2	включаючи телефонний захист
Виробник	OBO
Розмір	230V
Колір	сніжно-білий; RAL 9010
Мінімальна одиниця продажу VK	1
Одиниця вимірювання	Шт.
Маса	18 kg
Одиниця ваги	кг/% пара

Технічний паспорт

Пристрій високочутливого захисту FC-TAE для телефонних систем і кінцевих пристроїв
Артикули: 5092824

Розміри

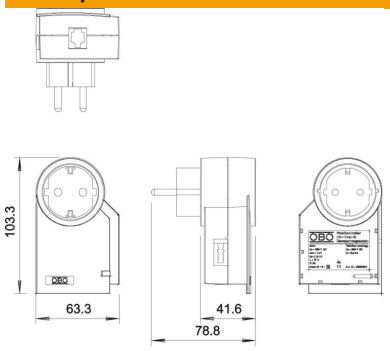

Технічні характеристики

[redacted]

Час реагування	<25 ns
Продувний	ні
Сигналізаційний контакт	ні
макс. діапазон частоти	4
мін. діапазон частоти	0
Гранична частота	4 MHz
Максимальна номінальна напруга	275 V
ЗЗБ	2→3
Версія для країни	D
Максимальне запобігання	16 A
З кінцевим протизавадним фільтром	ні
Номінальн. імпульсний струм витоку	3 kA
Номінальний струм навантаження	16 A
Номінальна напруга	230 V
Клас випробування, тип 3	так
Рівень захисту	IP20
Рівень захісту	< 1,5 kV
Рівень захісту (L-N / L/N-PE)	<1200 / <1500 V
Рівень захисту (L-N)	< 1,2 kV
Рівень захисту (N-PE)	< 1,5 kV
Сигналізація на прилад	оптичний
Клас вимог згідно EN 61643-11	Тип 3
SPD згідно з IEC 61643-1	клас III
макс. діапазон робочих температур	75 °C
мін. діапазон робочих температур	-25 °C
Тип лінії для пристрою захисту від високої напруги	Лінія електропередачі AC