Технічний паспорт

Монтажний кут, 90°, із 6 кріпильними отворами A4

Артикули: 1124798

Посилений монтажний профільний кут із 6 отворами для з'єднання профільних рейок 41 x 41 мм і 41 x 21 мм під кутом 90°. Додаткова можливість кріплення розтяжки під кутом 45° з можливістю регулювання +/- 30°. Застосовується для кутів від 15° до 75°.

CE

A4	Сталь, нержавіюча 1,4571
2B	чистий, додатково оброблений

Основні дані

Артикули	1124798
Тип	GMS 6 KD A4
Позначення 1	Монтажний кронштейн
Позначення 2	90°, з 6 отворами
Виробник	OBO
Розмір	104x104x43x5
Матеріал	Сталь, нержавіюча 1,4571
Покриття Стандарт поверхні	чистий, додатково оброблений
Мінімальна одиниця продажу VK	10
Одиниця вимірювання	Шт.
Маса	48,8 kg
Одиниця ваги	кг/% пара
Вуглецевий слід CO2 (GWP) від колиски до воріт	3,1359 кг CO2e / 1 Шт.

Технічний паспорт

Монтажний кут, 90°, із 6 кріпильними отворами A4

Артикули: 1124798

Розміри

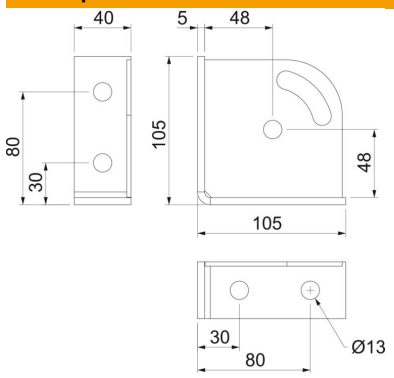

Довжина	104 mm
Ширина	104 mm
Висота	43 mm

Технічні характеристики

Конструкція	Кут 90°
Конструкція	Кут
Підходять для форм профіля	C-подібний профіль
Розмір отвору	13 mm
Товщина матеріалу	5 mm
З аксесуарами для гвинтів	ні
Нержавіюча сталь, протравлена	ні