Технічний паспорт

Кабельний жолоб, кількість кабелів: 1, з з'єднуючим профілем

Артикули: 6006901

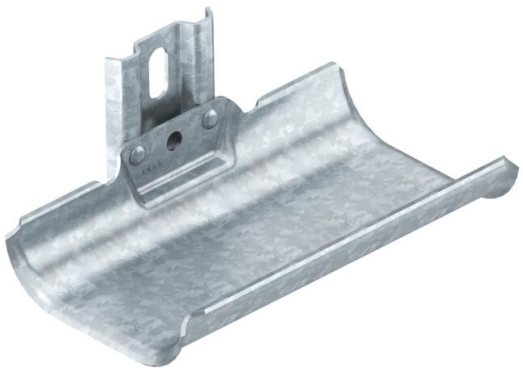

Кабельні жолоби для швидкого та легкого прокладки кабелів у місцях, де неможливо встановити звичайні кабельні системи через брак місця.
Кабельні жолоби мають велику контактну поверхню та закруглені зовнішні краї для захисту кабелів.
Відповідно до DIN VDE 0298-300 не слід перевищувати максимальну відстань у 0,8 м.

CE

St Сталь

FT гарячецинкований

Основні дані

Артикули	6006901
Тип	KTW 100 1 FT
Позначення 1	Кабельний тримач
Позначення 2	1 кабель
Виробник	OBO
Розмір	140x200x123
Колір	ржаво-червоний
Матеріал	Сталь
Покриття	гарячецинкований
Стандарт поверхні	DIN EN ISO 1461
Мінімальна одиниця продажу VK	1
Одиниця вимірювання	Шт.
Маса	6,1 kg
Одиниця ваги	кг/% пара

Технічний паспорт

Кабельний жолоб, кількість кабелів: 1, з з'єднуючим профілем

Артикули: 6006901

Розміри

Довжина	198 mm
Ширина	122 mm
Висота	140 mm
Товщина	2 mm
Розмір L	140 mm

Технічні характеристики

Кількість ванн	1 St.
Конструкція	Одинарний (окремий)
F в кН на ванну	0,5 kN
З матеріалом для кріплення	ні
Регульований	ні