# Технічний паспорт

## Пристрій захисту ліній передачі даних, 2x2-полюсний, пряме заземлення, із OS, 48 В

## Артикули: 5080364

Знімний захист інформаційного кабелю, тип 1+2/D1+C2, для використання з вимірювальною, керуючою та регулювальною технікою

- Захисний пристрій для багатоядерних систем
- Пряме екранне заземлення
- Діапазон частот до 100 МГц
- Можливе заземлення через ковпачкову шину або з'єднувальний кабель
- Невелика монтажна ширина 12,5 мм
- Висока доступність системи – відсутність переривання сигналу без захисного модуля
- Із оптичною сигналізацією і можливістю дистанційної сигналізації через блок живлення PDP-PS

Застосування: універсальний захист від блискавки та високої напруги для пристроїв передачі даних, які використовують технологію MSR.

MSR LPZ 0→2

### Основні дані

| | |
|---|---|
| Артикули | 5080364 |
| Позначення 1 | Обмежувач перенапруг |
| Позначення 2 | 2x2-полюсний пряме уземлювання |
| Виробник | OBO |
| Розмір | 48V |
| Мінімальна одиниця продажу VK | 1 |
| Одиниця вимірювання | Шт. |
| Маса | 8,6 kg |
| Одиниця ваги | кг/% пара |

# Технічний паспорт

## Пристрій захисту ліній передачі даних, 2x2-полюсний, пряме заземлення, із OS, 48 В

## Артикули: 5080364

### Розміри

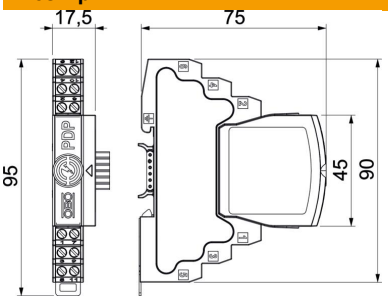


| | |
|---|---|
| Довжина | 75 mm |
| Ширина | 17,5 mm |
| Висота | 95 mm |

### Технічні характеристики

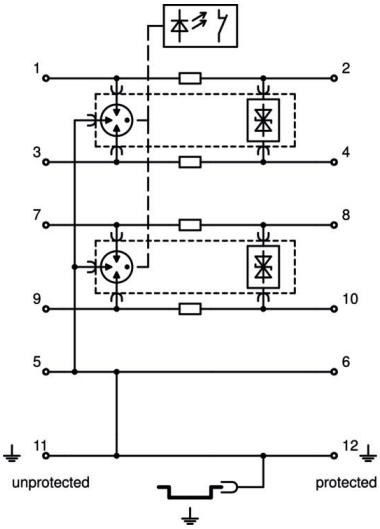


| | |
|---|---|
| макс. перетин багатожильного проводу | 1,5 mm² |
| мін. перетин багатожильного проводу | 0,14 mm² |
| макс. перетин багатожильного проводу | 2,5 mm² |
| мін. перетин багатожильного проводу | 0,14 mm² |
| макс. перетин підключення, жорсткий | 2,5 mm² |
| мін. перетин підключення, жорсткий | 0,14 mm² |
| Кількість полюсів | 4 |
| Конструкція | 2x2-полюсний |
| Згасання, що вноситься (втрати на виході) | ≤3 dB |
| Уземлення з допомогою: | Поєднуючий дріт/ковпачкова шина |
| Імпульсний струм (10/350) [загальний] | 2,5 |
| Загальний розрядний струм (8/20) | 20 kA |
| Гранична частота | 100 MHz |
| Максимальна робоча напруга AC | 37 |
| Максимальна робоча напруга DC | 52 |
| Імпульсний струм | 2,5 kA |
| Ємність (жила-жила) | ≤30 pF |
| Ємність (жила-земля) | ≤30 pF |
| Kategorie | Тип 1+2/D1+C2 |
| ЗЗБ | 0→2 |
| Поздовжній опір | 1.2 ± 5% |
| Монтаж, ввід/вивід | Гвинтові клеми |
| Вид монтажу | DIN рейка, 35 мм |
| Номінальний розрядний струм (8/20 мкс) | 10 kA |
| Номінальний струм навантаження, ЗС | 0,425 |
| Номінальний струм навантаження, ПС | 0,6 A |
| Імпульсна стійкість по C2 (загальна) | 20 kA |

# Технічний паспорт

## Пристрій захисту ліній передачі даних, 2x2-полюсний, пряме заземлення, із OS, 48 В

## Артикули: 5080364

### Технічні характеристики

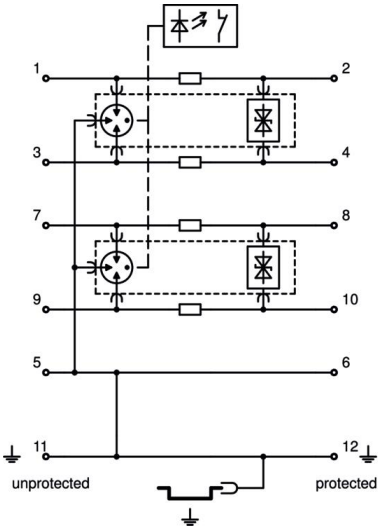


| | |
|---|---|
| Стандарт для випробування | IEC 61643-21 |
| З підключеням екрану | так |
| Екранування | прямий |
| Рівень захисту | IP20 |
| Рівень захисту, жила-жила | 170 V |
| Рівень захисту, жила-земля | 850 V |
| Послідовний опір на жилу | 1,2 Ω ± 5% |
| Сигналізація на прилад | немає |
| Клас вимог згідно EN 61643-11 | Тип 1+2 |
| SPD згідно з IEC 61643-1 | клас I+II |
| SPD згідно з IEC 61643-21 | Клас I+II/D1+C2 |
| Штекерна система | Клема |
| Імпульсна стійкість, жила-жила | 10 kV / 5 kA |
| Імпульсна стійкість, жила-земля | 10 kV / 5 kA |
| макс. діапазон робочих температур | 80 °C |
| мін. діапазон робочих температур | -40 °C |