Технічний паспорт

Комплекс SPD MCD + V20 3-полюсний, з дистанційною сигналізацією

Артикули: 5089756

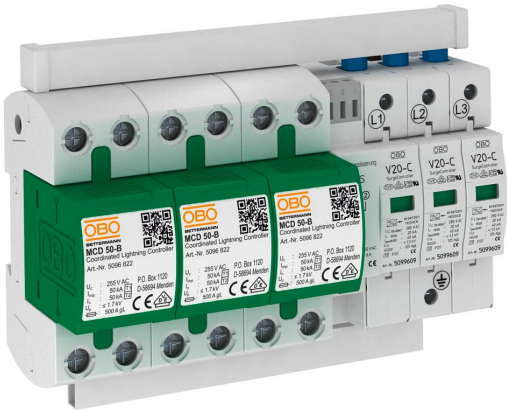

Комплекс SPD, тип 1+2

• Витримуваний струм блискавки 100 кА (10/350 мкс), випробувано в BET
• Змінний, до комплекту входять з'єднувальні мости, з маркованими підключеннями
• З дистанційною сигналізацією, безпотенціальним перемикаючим контактом, для контролю справності
• Для конфігурацій мережі TN-C

Примітка: максимальний вхідний запобіжник (потрібний лише тоді, якщо його ще немає в мережі) 125 A gL/gG.

230/ 400 V System | Type 1+2 | LPZ 0→2 | FS

Основні дані

Артикули	5089756
Тип	PS3-B+C TNC+FS
Позначення 1	Набір захисту
Позначення 2	трьохполюсний з FS
Виробник	OBO
Розмір	255V
Мінімальна одиниця продажу VK	1
Одиниця вимірювання	Шт.
Маса	163 kg
Одиниця ваги	кг/% пара
Вуглецевий слід CO2 (GWP) від колиски до воріт	8,3204 кг CO2e / 1 Шт.

Технічний паспорт

Комплекс SPD MCD + V20 3-полюсний, з дистанційною сигналізацією

Артикули: 5089756

Розміри

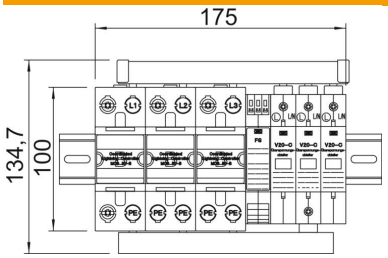

Технічні характеристики

[redacted]

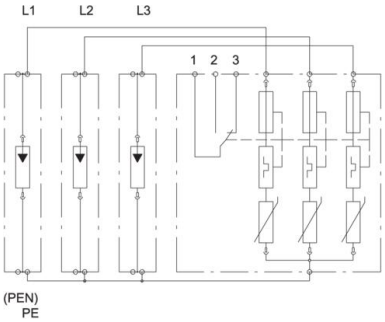

Сумарний розрядний струм (8/20 мкс)	100 kA
Час реагування	<25 ns
Продувний	ні
Конструкція	3-полярний з FS; 255 В
Виконання полюсів	3
Ширина в секціях (TE, 17,5mm)	10
макс. робоча температура	85 °C
мін. робоча температура	-40 °C
Імпульсний струм блискавки (10/350 мкс)	50 kA
Імпульсний струм блискавки (10/350) [загальний]	100 kA
Дистанційна сигналізація	так
Здатність до гасіння супроводжуючого струму (eff) [N-PE]	25 kA
Здатність гасити супроводжуючий струм Ieff	12,5
Максимальна робоча напруга (L-N)	255 V
Максимальна робоча напруга AC	255 V
Стійкість до короткого замикання	25 kA
Стійкість до коротких замикань з макс. захистом від надструмів зі сторони мережі	25 kA
Макс. діаметр монтажного проводу (з однією/багатьма жилами)	50 mm²
Мінімальний діаметр монтажного проводу (з однією/багатьма жилами)	10 mm²
ЗЗБ	0→2
Макс. захист від надструмів зі сторони мережі	125
Максимальне запобігання	125 A
Максимальний імпульсний струм витоку (8/20 мкс)	100 kA
Спосіб монтажу	DIN рейка, 35 мм
Номінальний розрядний струм (8/20 мкс)	50 kA
Номінальна напруга AC (50/60 Гц)	230 V

Технічний паспорт

Комплекс SPD MCD + V20 3-полюсний, з дистанційною сигналізацією

Артикули: 5089756

Технічні характеристики
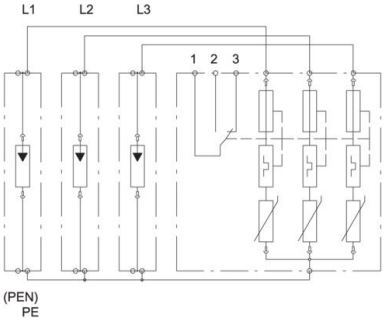
Тип мережі	TN-C
Кількість полюсів	3
Рівень захисту	IP20
Рівень захисту:	≤1,7
Сигналізація на прилад	оптичний
Клас вимог згідно EN 61643-11	Тип 1+2
SPD згідно з IEC 61643-1	клас I+II
макс. діапазон робочих температур	85 °C
мін. діапазон робочих температур	-40 °C