# Технічний паспорт

## Поворот 90° 110 FT

## Артикули: 6225174

Горизонтальна кутова секція 90° із привареними перекладинами для всіх типів кабельростріз із бічною висотою 110 мм.
З'єднувач замовляється окремо по частинам.

St Сталь

FT гарячецинкований

### Основні дані

| | |
|---|---|
| Артикули | 6225174 |
| Позначення 1 | Кутова секція 90° |
| Позначення 2 | для кабельростра |
| Виробник | OBO |
| Розмір | 110x300 |
| Колір | ржаво-червоний |
| Матеріал | Сталь |
| Покриття | гарячецинкований |
| Стандарт поверхні | DIN EN ISO 1461 |
| Мінімальна одиниця продажу VK | 1 |
| Одиниця вимірювання | Шт. |
| Маса | 593,2 kg |
| Одиниця ваги | кг/% пара |

# Технічний паспорт

## Поворот 90° 110 FT

## Артикули: 6225174

### Розміри

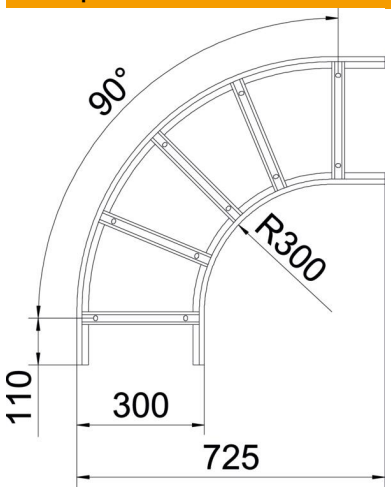


| | |
|---|---|
| Ширина | 300 mm |
| Висота | 110 mm |
| Розмір B | 300 mm |
| Розмір R | 300 mm |

### Технічні характеристики

| | |
|---|---|
| Нахил (кут) | 90° |
| Конструкція рам | Неперфорований профіль |
| Конструкція з боковим профілем | плаский профіль |
| Конструкція з'єднання | без з'єднувача |
| Збереження функцій | ні |
| Зміна напрямку | горизонтальний |
| Нержавіюча сталь, протравлена | ні |
| На шарнірах | ні |
| Бічний отвір | ні |
| Конструкція для великих відстаней | ні |
| Товщина перекладинки | 2 mm |