Технічний паспорт

Підвісна стійка US 5 A2

Артикули: 6341386

Підвісний профіль з пластиною
Для кріплення до горизонтального бетонного даху та стальної балки. При двусторонньому монтажі кронштейнів або при монтажі кронштейну на кінці підвісного профілю потрібно використовувати розпірку DSK 25.

US5

A2 Нержавіюча сталь 1.4301

2B чистий, додатково оброблений

Основні дані

Артикули	6341386
Тип	US 5 K 90 A2
Позначення 1	Підвісний профіль
Позначення 2	зі звареною траверсою
Виробник	OBO
Розмір	50x50x900
Колір	нержавіюча сталь
Матеріал	Нержавіюча сталь 1.4301
Покриття	чистий, додатково оброблений
Стандарт поверхні	
Мінімальна одиниця продажу VK	1
Одиниця вимірювання	Шт.
Маса	251 kg
Одиниця ваги	кг/% пара

Технічний паспорт

Підвісна стійка US 5 A2

Артикули: 6341386

Розміри

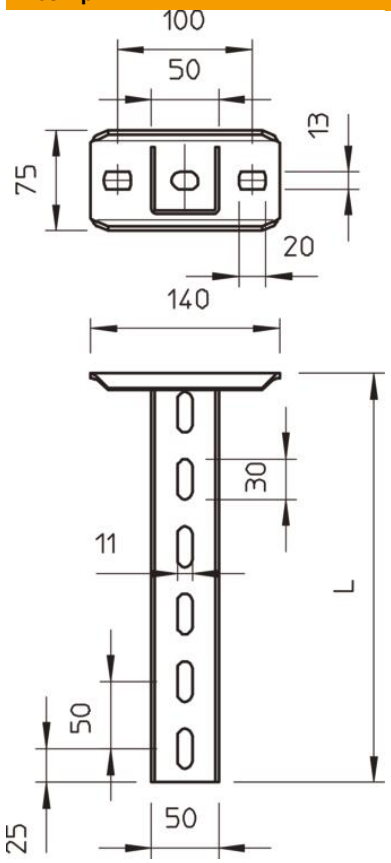

Довжина	900 mm
Ширина	50 mm
Висота	50 mm

Технічні характеристики

Конструкція	U-подібний профіль
Довжина полки 200	5,75 kN
Довжина полки 400	3,1 kN
Довжина полки 600	2,2 kN
Збереження функцій	ні
Товщина матеріалу	2,5 mm
максимальне розтягуюче навантаження	10 kN

Технічний паспорт

Підвісна стійка US 5 A2

Артикули: 6341386

Навантаження

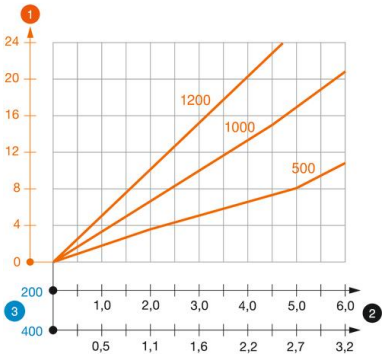

Діаграма навантаження U-видної стійки тип US 7 K VA

1. Вигин кінцівки підвісного профілю при додатковому навантаженні на кронштейн
2. Дозволене навантаження на полку у кН без ваги людини
3. Довжина полки у мм

— Крива навантаження на підвісні профілі довжиною в мм

Значення навантаження дюбелю для начіпної стійки US 5

одностороннє навантаження				
	Максимальне навантаження [кН]			
	Ширина кронштейна [мм]			
Тип дюбеля	110	210	310	410
BZ3 10x90/0-30	4,31	3,18	2,51	2,06
BZ3 12x110/0-35	5,82	4,29	3,39	2,77

Max. total load F = cable weight + cable tray + bracket + suspended support. The tabular values for double-sided loads take the available axis spacing ai = 10 cm into account. The stated values are based on uncracked concrete of compressive strength C20/25. Please comply with the installation conditions of ETA(anchors).