Технічний паспорт

Кабельний сальник, подовжена PG-нарізь, світло-сірий

Артикули: 2024306

Кабельне гвинтове з'єднання зі з'єднувальним різьбленням PG у вигляді накидної гайки для кабельних коробок розгалуження, шаф, розподільних коробок у приватному та промисловому секторі. З розвантаженням натягу та інтегрованою ущільнювальною кромкою, випробувано відповідно до DIN EN 62444. Клас захисту IP68. Можна використовувати за температури від -20°C до +65°C.

750° IP 68 Pg

PA Поліамід

Основні дані

Артикули	2024306
Тип	V-TEC L PG11 LGR
Позначення 1	Кабельний ввід
Позначення 2	PG з контргайкою
Виробник	OBO
Розмір	PG11
Колір	світло-сірий; RAL 7035
Матеріал	Поліамід
Мінімальна одиниця продажу VK	50
Одиниця вимірювання	Шт.
Маса	0,93 kg
Одиниця ваги	кг/% пара
Вуглецевий слід CO2 (GWP) від колиски до воріт	0,0526 кг CO2e / 1 Шт.

Технічний паспорт

Кабельний сальник, подовжена PG-нарізь, світло-сірий

Артикули: 2024306

Розміри

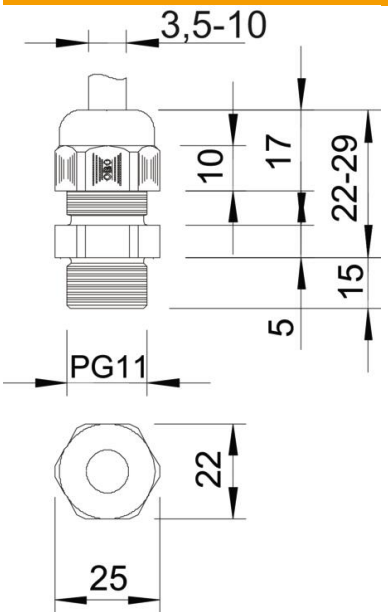

Розмір e	25 mm
Розмір L, макс.	29 mm
Розмір L, мін.	22 mm
Розмір L1	15 mm
Розмір L2	5 mm
Розмір L3	17 mm

Технічні характеристики

Тип ущільнювача	Ущільнювальне кільце
Конструкція	прямий
Із захистом від згинання	ні
Макс. поверхня ущільнення D	10 mm
Мін. поверхня ущільнення D	3,5 mm
захищений від вибуху	ні
Ввід плаского кабелю	ні
Для вибухонебезпечних зон	без
для вибухонебезпечної зони в газовому середовищі	без
для вибухонебезпечної зони в пиловому середовищі	без
Різьба	Pg 11
Тип різьби	PG
Довжина наріззі	15 mm
Номінальний розмір різьби	11
Крок різьби	1,5 mm
Посилений скловолокном	ні
Не містить галогенів	так
Нестабільний крутний момент	2,5 Nm
Універсальний ущільнювач	ні
З контргайкою	ні
Ударовідпорний	ні
Ключова ширина	22
Рівень захисту	IP68
Розмір кута шестикутника	25 mm
Роз’ємне болтове з’єднання	ні

Технічні характеристики

макс. діапазон робочих температур	65 °C
мін. діапазон робочих температур	-20 °C
макс. зменшення розтягування і захист від прокручування D2	10 mm
мін. зменшення розтягування і захист від прокручування D2	4,5 mm
Здатність до зменшення розтягувального зусилля	так