# Технічний паспорт

## SPD V20, 1-полюсний, 385 В

## Артикули: 5095191

SPD, тип 2

• Для зрівнювання потенціалів блискавкозахисту згідно VDE 0185-305 (ДСТУ EN 62305)
• Витримуваний струм до 40 кА (8/20) на полюс
• Змінна вставка з термодинамічним розчіплювачем й оптичною індикацією справності
• Фіксація вставки із захистом від вібрації та кодуванням напруги
• Пластик згідно UL 94 V-0
• Варіанти FS мають безпотенціальний перемикаючий контакт для дистанційної сигналізації

Застосування: зрівнювання потенціалів у головних і вторинних розподільчих мережах.

Type 2 LPZ 1→2

### Основні дані

| | |
|---|---|
| Артикули | 5095191 |
| Тип | V20-1-385 |
| Позначення 1 | Обмежувач перенапруг V20 |
| Позначення 2 | для дротяного лотка |
| Виробник | OBO |
| Розмір | 385V |
| Мінімальна одиниця продажу VK | 1 |
| Одиниця вимірювання | Шт. |
| Маса | 13,3 kg |
| Одиниця ваги | кг/% пара |
| Вуглецевий слід CO2 (GWP) від колиски до воріт | 0,3665 кг COe / 1 Шт. |

# Технічний паспорт

## SPD V20, 1-полюсний, 385 В

## Артикули: 5095191

### Розміри

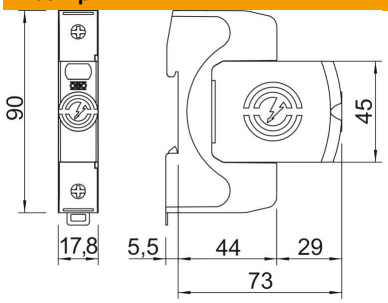


### Технічні характеристики

| | |
|---|---|
| Сумарний розрядний струм (8/20 мкс) | 40 kA |
| Перетин підключення (мін.) | 1,5 mm² |
| Час реагування | <25 ns |
| Час спрацювання [L-N] | 25 ns |
| Продувний | ні |
| Виконання полюсів | 1 |
| Ширина в секціях (TE, 17,5mm) | 1 |
| макс. робоча температура | 80 °C |
| мін. робоча температура | -40 °C |
| Момент затягування | 35 Lbs |
| Момент затягування | 4 Nm |
| Місце встановлення | Всередині приміщені |
| Дистанційна сигналізація | ні |
| Індикація робочого стану | оптичний |
| Матеріал корпусу компонентів захисту від перенапруги | PA UL 94 V-0 |
| Максимальна робоча напруга (L-N) | 385 V |
| Максимальна робоча напруга AC | 385 V |
| Вбудований запобіжник | ні |
| Стійкість до коротких замикань | так |
| Стійкість до коротких замикань з макс. захистом від надструмів зі сторони мережі | 50 kA eff |
| Макс. перетин приєднувального проводу (тонкожильний) | 35 mm² |
| Макс. перетин приєднувального проводу (тонкожильний) | 2 AWG |
| Мін. перетин приєднувального проводу (тонкожильний) | 16 AWG |
| Мін. перетин приєднувального проводу (тонкожильний) | 1,5 mm² |
| Макс. діаметр монтажного проводу (з однією/багатьма жилами) | 2 AWG |
| Макс. діаметр монтажного проводу (з однією/багатьма жилами) | 35 mm² |
| Мінімальний діаметр монтажного проводу (з однією/багатьма жилами) | 16 AWG |

# Технічний паспорт

## SPD V20, 1-полюсний, 385 В

## Артикули: 5095191

### Технічні характеристики

| | |
|---|---|
| Мінімальний діаметр монтажного проводу (з однією/багатьма жилами) | 1,5 mm² |
| макс. вологість повітря | 95 % |
| мін. вологість повітря | 5 % |
| Макс. захист від надструмів зі сторони мережі | 160 A gL/gG |
| Максимальне запобігання | 160 A |
| Максимальний імпульсний струм витоку (8/20 мкс) | 40 kA |
| Максимальний імпульсний струм витоку (8/20 мкс) [L-N] | 40 kA |
| Мінімальна відстань | 1,5 mm |
| Спосіб монтажу | DIN рейка, 35 мм |
| Номінальний розрядний струм (8/20 мкс) | 20 kA |
| Номінальний розрядний струм (8/20 мкс) [L-N] | 20 kA |
| Номінальна напруга AC (50/60 Гц) | 350 V |
| Тип мережі | Прочее |
| Конфігурація мережі TN | так |
| Конфігурація мережі TN-C | так |
| Конфігурація мережі TN-C-S | так |
| Конфігурація мережі TN-S | так |
| Конфігурація мережі TT | так |
| Кількість полюсів | 1 |
| Порти | Одноввідний SPD |
| Клас випробування, тип 2 | так |
| Залишкова напруга [L-N] @ 1 кА | 1,2 kV |
| Залишкова напруга [L-N] @ 5 кА | 1,4 kV |
| Залишкова напруга [L-N] @ 7 кА | 1,5 kV |
| Рівень захисту | IP20 |
| Струм провідника захисного уземлення | <_300 µA |
| Рівень захисту: | ≤1,7 |
| Рівень захисту [L-N]: | ≤1,7 |
| Сигналізація на прилад | оптичний |
| Клас вимог згідно EN 61643-11 | Тип 2 |
| SPD згідно з IEC 61643-1 | клас II |
| SPD згідно UL 1449 | Тип 4 |
| макс. діапазон робочих температур | 80 °C |
| мін. діапазон робочих температур | -40 °C |
| Напруга TOV [L-N] – режим безпечного виходу з ладу– 120 хв | 670 V |
| Напруга TOV [L-N] – режим стійкості – 5 с | 510 V |
| Дозволи | VDE KEMA UL ÖVE |